Lama livellatrice idraulica

Ideale per impieghi gravosi, viene montata all’attacco a tre punti posteriore e richiede un trattore dotato di un distributore a 3 elementi a doppio effetto.
Particolarmente indicata per i lavori di manutenzione delle tenute agricole, ed adatta anche alla pulizia della neve nei periodi invernali, garantisce la soddisfazione anche dell’utilizzatore più esigente.
Dotata di 3 movimenti idraulici, uno dei quali permette l'angolazione idraulica del versoio.



Caratteristiche principali



Martinetto tilt

Presiede alla regolazione dell'angolo di brandeggio (27°) e permette una profondità massima di lavoro di oltre 30 cm.



Martinetto laterale

Permette il lavoro fuori sagoma, con uno spostamento laterale massimo di 60 cm.



Martinetto di angolazione

Presiede alla regolazione dell'angolo della lama fino ad una rotazione massima di 40°. L'operazione viene comodamente effettuata dal posto di guida.

Optional



Ruote livellatrici

Regolabili in altezza, consentono una impareggiabile uniformità e rifinitura

© 2026 **Sigma 4 S.r.l.**
Via Madrara, 2/1 - 48026 - Russi (RA) - P.IVA 12289690013
Tel: +39 0544 585411 | Fax: +39 0544 585415 | info@sigma4.it

Lama livellatrice idraulica

nei lavori di livellamento, anche per la pulizia delle pavimentazioni di stalle.

Disegni tecnici

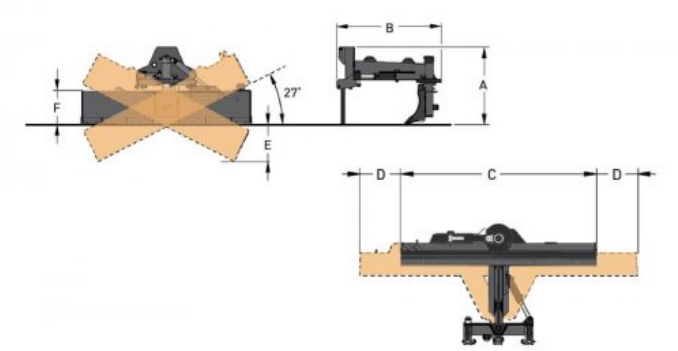

Scheda tecnica

			RGB HD 200	RGB HD 250	RGB HD 300
Altezza	A	mm	1145	1145	1145
Lunghezza	B	mm	1540	1540	1540
Larghezza lama	C	mm	2000	2500	3000
Spostamento laterale max. lama	D	mm	600	600	600
Altezza lama	E	mm	500	500	500
Massima profondità di lavoro	F	mm	360	360	360
Inclinazione dx/sx		Gradi	± 27°	± 27°	± 27°
Angolazione max versoio		Gradi	40°	40°	40°
Peso livellatrice		kg	680	710	755
Pressione di esercizio		bar	180	180	180
Potenza del trattore		CV	80-150	90-150	100-150

© 2026 **Sigma 4 S.r.l.**
Via Madrara, 2/1 - 48026 - Russi (RA) - P.IVA 12289690013
Tel: +39 0544 585411 | Fax: +39 0544 585415 | info@sigma4.it