Hoja niveladora mecánica

Equipo ideal para nivelar y rellenar diversos tipos de terreno.

Se acopla al enganche trasero de tres puntos de los tractores agrícolas y se conecta a su circuito hidráulico sin necesidad de ningún equipo adicional.

La inclinación de la vertedera se puede ajustar mecánicamente. Equipada con 2 movimientos hidráulicos.



Características principales



Actuador de inclinación

Sirve para ajustar el ángulo de rotación (27°) y permite una profundidad máxima de trabajo de más de 30 cm.



Actuador lateral

Permite el trabajo fuera del perfil del tractor, con un desplazamiento lateral máximo de 60 cm.



Ángulo de la vertedera

Es ajustable mecánicamente hasta una rotación máxima de 180°.

Opciones



Ruedas niveladoras

De altura ajustable, permiten una uniformidad y acabado inigualables en los trabajos de nivelado, incluso para

© 2026 **Sigma 4 S.r.l.**
Via Madrara, 2/1 - 48026 - Russi (RA) - P.IVA 12289690013
Tel: +39 0544 585437 | Fax: +39 0544 585415 | export@sigma4.it

Hoja niveladora mecánica

limpiar suelos de establos.

Dibujos técnicos

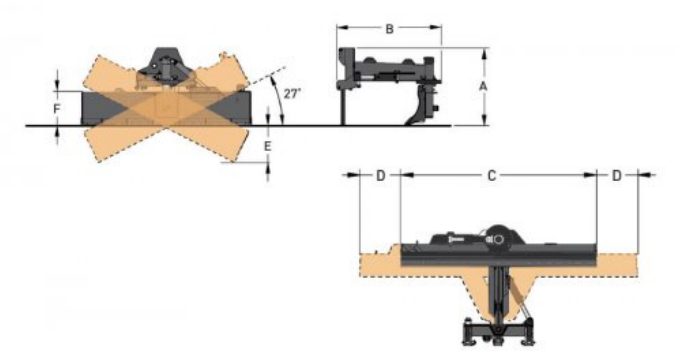

Ficha técnica

			RGB 200	RGB 250	RGB 300
Altura	A		1145	1145	1145
Longitud	B		1540	1540	1540
Anchura hoja	C		2000	2500	3000
Desplazamiento lateral máx. hoja	D		600	600	600
Altura hoja	E		500	500	500
Máxima profundidad de trabajo	F		360	360	360
Inclinación dcha./izda.		Grados	± 27	± 27	± 27
Ángulo máx. vertedera		Grados	180°	180°	180°
Peso niveladora			570	600	645
Pressione di esercizio			180	180	180
Potencia del tractor			80-120	90-120	95-120

© 2026 **Sigma 4 S.r.l.**
Via Madrara, 2/1 - 48026 - Russi (RA) - P.IVA 12289690013
Tel: +39 0544 585437 | Fax: +39 0544 585415 | export@sigma4.it