Chrome F
nivelación manual

Cargador con nivelación manual del implemento

- Bastidor de soporte del tren delantero a los semiejes traseros
- Circuito hidráulico en función de las características del tractor

Suministro de serie

- Dos cilindros de doble efecto para la elevación
- Dos cilindros de doble efecto para accionar el implemento
- Desenganche rápido cargador-tractor VELOTAK
- Desenganche rápido del implemento ECO-EURO 8
- Acoplamientos rápidos PUSH/PULL
- Pies de apoyo ajustables

Disponible para las series 10, 15 y 20.

Características principales

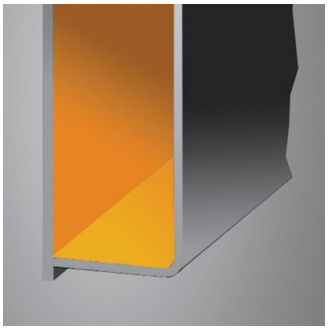

Sección brazo

La sección del brazo está compuesta externamente por una hoja de chapa única e internamente por dos perfiles en "C". Esta solución adoptada a nivel industrial, garantiza al brazo una alta resistencia combinada con una notable ligereza.

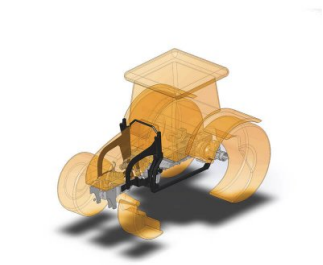

Laterales fijos

Sigma 4 fabrica sus laterales fijos uniendo el tractor en tres puntos, lo que garantiza una robustez y solidez insuperables. Su forma garantiza una distribución uniforme de la carga en cada punto. Cada modelo de tractor tiene su propia estructura que se adapta perfectamente a su perfil.

Joystick: TC Basic

El joystick TC Basic se suministra de serie con todos los distribuidores mecánicos y controla las líneas hidráulicas de elevación del cargador y de movimiento del implemento. Sigma 4 ha desarrollado cuidadosamente su forma para ofrecer el máximo confort en cualquier condición de uso y en cualquier punto del área de conducción en que se instale.

Pies de apoyo

Los pies de apoyo, equipados con un sistema de regulación fina en los modelos CHROME, IRON y TITANIUM, pueden ajustarse individualmente para garantizar la máxima seguridad y adaptabilidad durante las maniobras de estacionamiento en todo tipo de terrenos, incluso los más irregulares. Durante el funcionamiento normal, los pies se bloquean dentro del brazo del cargador, evitando interferencias con las ruedas delanteras del tractor.

© 2025 **Sigma 4 S.r.l.**
Via Madrara, 2/1 - 48026 - Russi (RA) - P.IVA 12289690013
Tel: +39 0544 585437 | Fax: +39 0544 585415 | export@sigma4.it

Chrome F
nivelación manual

Velotak

El sistema de desenganche rápido VELOTAK, patentado por Sigma 4, agiliza y simplifica al máximo el enganche/desenganche del dispositivo, realizando la operación en una única fase de bajada del tractor. De esta manera, no es necesario insertar pernos o utilizar herramientas especiales: sólo hay que accionar la palanca situada en la parte externa de los laterales móviles para realizar la operación de enganche y desenganche del dispositivo en unos segundos. Unas calcomanías de colores indican las posiciones de enganche y desenganche. El dispositivo está diseñado con una seguridad pasiva para garantizar siempre el enganche, incluso en caso de imprevistos o roturas. Los pies de apoyo pueden ajustarse milimétricamente para permitir las operaciones en cualquier terreno y pendiente. El sistema VELOTAK está estandarizado para su uso en todos los modelos de cargadores de SIGMA 4.

Enganche ECO EURO

Diseñado para permitir la sustitución de los implementos de manera rápida y sencilla. El cargador se suministra de serie con el sistema Euro 8 conforme a las normas ISO 23206. Esto permite el enganche de todos los implementos que cumplen estas normas. Como alternativa, puede suministrarse un sistema de acoplamiento propietario de SIGMA 4. Este sistema sólo permite enganchar implementos fabricados por SIGMA 4.

Opciones

Enganche EURO HYDRO

El desenganche Euro 8 con función hidráulica se ha diseñado para quienes realizan operaciones de enganche y desenganche frecuentes. Este tipo de desenganche permite la apertura y el cierre de los pernos de bloqueo del implemento directamente desde el puesto de conducción del tractor, para ofrecer la máxima comodidad. El enganche y desenganche del implemento se producen presionando 2 botones en el joystick del cargador al mismo tiempo, para evitar cualquier maniobra involuntaria y garantizar el máximo nivel de seguridad. El Euro 8 HYDRO requiere una línea hidráulica adicional específica para su funcionamiento. Es posible convertir un desenganche Euro 8 mecánico en Euro 8 HYDRO con el kit opcional correspondiente.

© 2025 **Sigma 4 S.r.l.**
Via Madrara, 2/1 - 48026 - Russi (RA) - P.IVA 12289690013
Tel: +39 0544 585437 | Fax: +39 0544 585415 | export@sigma4.it

Chrome F

nivelación manual

Enganche EURO HYDRO M

Desenganche Euro 8 fabricado con sistema de palanca hidráulica con pistón simple de doble efecto. La función hidráulica permite la apertura y el cierre de los pernos de bloqueo del implemento directamente desde el puesto de conducción del tractor, garantizando la máxima seguridad gracias a la presión de 2 botones del joystick. El desenganche necesita una línea hidráulica adicional específica.

Enganche EURO MULTI

Diseñado para poder utilizar simultáneamente implementos que cumplen las normas Euro 8 o tienen enganche Quicke/Trima. Es posible añadir adaptadores opcionales para acoplar implementos con enganche MX.

Enganche SKID STEER

Diseñado para permitir el uso de implementos con enganche tipo SKID STEER.

Joystick: TC PROFI

(2 botones)

El joystick TC Profi tiene dos botones en la parte trasera y se suministra junto con los circuitos con distribuidores mecánicos que tienen una tercera línea hidráulica o tercera y cuarta línea hidráulica.

© 2025 **Sigma 4 S.r.l.**
Via Madrara, 2/1 - 48026 - Russi (RA) - P.IVA 12289690013
Tel: +39 0544 585437 | Fax: +39 0544 585415 | export@sigma4.it

Chrome F

nivelación manual

Joystick: TC PROFI ADVANCED

(8 botones)

El joystick TC Profi Advanced, equipado con 8 botones, se suministra de serie cuando en un circuito con distribuidor mecánico hay una quinta línea hidráulica para la función de desenganche rápido hidráulico del implemento.Este joystick puede utilizarse para varias funciones adicionales:- accionar la 3.ª línea hidráulica- accionar la 4.ª línea hidráulica- cambiar de marcha- activar y desactivar el amortiguador directamente desde la cabina- encender y apagar la luces.

Joystick: TC SPEED

(Electrónico/Mecatrónico)

TC Speed es un joystick controlado electrónicamente y suministrado de serie con los distribuidores electrónicos y mecatrónicos. El uso del Can Bus, un cable de transmisión de datos, simplifica mucho la instalación con respecto a las configuraciones mecánicas, adaptándose incluso a los soportes para joystick más pequeños. La gestión del movimiento mediante software electrónico permite mover el cargador frontal con mayor precisión.TC Speed permite controlar las siguientes funciones:- accionar la 3.ª línea hidráulica- accionar la 4.ª línea hidráulica- accionar la 5.ª línea hidráulica- activar y desactivar el amortiguador directamente desde la cabina- activar y desactivar la función flotante- apagar y encender el circuito del joystick.

Indicador nivel cazo

El indicador de nivel del cazo permite al operador comprobar fácilmente la inclinación del implemento con respecto al suelo desde el puesto de conducción del tractor.

Dibujos técnicos

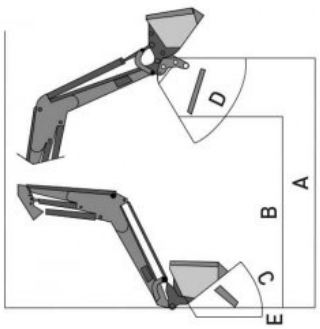

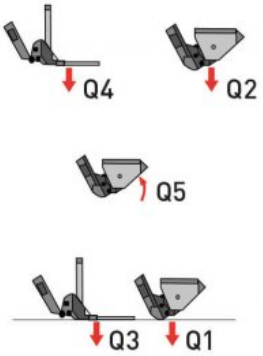

Ficha técnica

© 2025 **Sigma 4 S.r.l.**
Via Madrara, 2/1 - 48026 - Russi (RA) - P.IVA 12289690013
Tel: +39 0544 585437 | Fax: +39 0544 585415 | export@sigma4.it

Chrome F

nivelación manual

Fuerza de elevación a 180 bar

			F10	F15	F20
Con cazo en el suelo 300 mm desde el perno	Q1		800	800	1200
Con cazo a la altura máxima 300 mm desde el perno	Q2		800	800	1060
Con horquilla en el suelo 600 mm desde el perno	Q3		800	800	1200
Con horquilla a la altura máxima 600 mm desde el perno	Q4		700	700	1100
Ángulo de descarga	Q5		1300	1300	1300

Altura máxima de elevación

			F10	F15	F20
Hasta el perno	A		3200	3300	3800
Con cazo volteado	B		2260	2360	2940

Ángulos

			F10	F15	F20
Ángulo de inclinación máxima desde el suelo	C	Grados	45	45	45
Descarga cazo	D	Grados	55	55	55

Profundidad de trabajo

			F10	F15	F20
Profundidad de trabajo	E		150	150	150

Tiempos de trabajo con caudal de aceite 40 l/min

			F10	F15	F20
Elevación hasta la altura máxima		Segundos	7	7	7
Volteo cazo		Segundos	5	5	5

Pesos

			F10	F15	F20
Sin implemento y sin enganches al tractor			310	320	380

Potencia

			F10	F15	F20
Del tractor			45-85	45-85	60-100
Del tractor			30-60	30-60	45-75

Nota Los datos técnicos y las ilustraciones son indicativos y no vinculantes, ya que pueden variar en función del tipo de tractor equipado

© 2025 **Sigma 4 S.r.l.**
Via Madrara, 2/1 - 48026 - Russi (RA) - P.IVA 12289690013
Tel: +39 0544 585437 | Fax: +39 0544 585415 | export@sigma4.it