Mechanisches Nivellierschild

Ideales Anbaugerät für Nivellier- und Landveredelungsarbeiten auf unterschiedlichen Bodenarten.

Wird an der Dreipunktaufhängung am Heck der Traktoren angebracht und an die Hydraulikanlage des Traktors angeschlossen, ohne dass zusätzliche Ausrüstungen erforderlich sind.

Der Scharkörper kann mechanisch abgewinkelt werden. Ausgestattet mit 2 hydraulischen Bewegungen.



Hauptmerkmale



Kippheber

Der Kippheber regelt die Einstellung des Schwenkwinkels (27°) und ermöglicht eine maximale Arbeitstiefe von über 30 cm.



Seitenheber

Der Seitenheber ermöglicht Arbeiten außerhalb der Spurweite mit einer maximalen seitlichen Bewegung von 60 cm.



Winkelverstellung des Scharkörpers

Die Neigung des Scharkörpers ist mechanisch bis zu einer maximalen Drehung von 180° verstellbar.

Optional



Nivellierräder

Sie sind höhenverstellbar und ermöglichen eine unvergleichliche Gleichmäßigkeit und Oberflächengüte

© 2026 **Sigma 4 S.r.l.**
Via Madrara, 2/1 - 48026 - Russi (RA) - P.IVA 12289690013
Tel: +39 0544 585437 | Fax: +39 0544 585415 | export@sigma4.it

Mechanisches Nivellierschild

bei Nivellierungsarbeiten, sogar bei der Reinigung von Stallböden.

Technische Daten

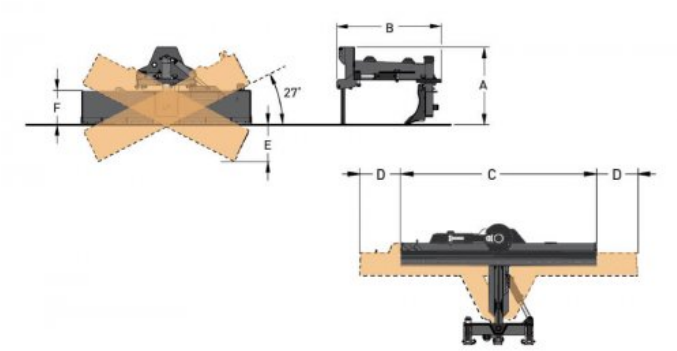

Technisches Datenblatt

			RGB 200	RGB 250	RGB 300
Höhe	A		1145	1145	1145
Länge	B		1540	1540	1540
Schildbreite	C		2000	2500	3000
Max. Seitenverschiebung Schild	D		600	600	600
Schildhöhe	E		500	500	500
Maximale Arbeitstiefe	F		360	360	360
Rechte/linke Neigung		Grad	± 27	± 27	± 27
Max. Winkelverstellung des Scharkörpers		Grad	180°	180°	180°
Richtgewicht			570	600	645
Betriebsdruck			180	180	180
Traktorleistung			80-120	90-120	95-120

© 2026 **Sigma 4 S.r.l.**
Via Madrara, 2/1 - 48026 - Russi (RA) - P.IVA 12289690013
Tel: +39 0544 585437 | Fax: +39 0544 585415 | export@sigma4.it